DX350

ВСТРАИВАЕМЫЙ УСИЛИТЕЛЬ

- Ключевой усилитель мощности
- Импульсный источник питания
- Естественное охлаждение
- Отсоединяемый сетевой кабель
- Обрезной фильтр верхних частот HPF (ФВЧ)
- Параметрический корректор АЧХ
- Оптоэлектронный Clip-лимитер
- Линейный вход – XLR
- Линейный выход (переключаемый) – XLR
- Регулятор уровня входного сигнала
- Регулятор частоты среза HPF (ФНЧ)
- Переключатель полярности выходного сигнала
- Защита от перегрузки и коротких замыканий
- Защита от постоянного напряжения на выходе
- Защита от высокочастотных колебаний
- Термозащита
- Плавный ввод сигнала

Назначение:

встраиваемый усилитель для широкополосных акустических систем

Исполнения:

*для нагрузки 4 Ом – **DX350-4***

*для нагрузки 8 Ом – **DX350-8***

Выходная мощность:	
DX350-4	**350 / 200 Вт** (4 / 8 Ом)
DX350-8	**350 Вт** (8 Ом)
Диапазон частот *	**45 Гц – 20 кГц** (Pном.,Rном.)
Общие гармонические искажения **	**0.05%** (Pном.,Rном.)
Скорость нарастания выходного напряжения	**20 В/мкс**
Коэфф. демпфирования	**200** (200 Гц, 8 Ом)
Отношение сигнал/шум	**98 дБ** (невзвешенное)
Чувствительность ***	**775 мВ**
Частота среза обрезного фильтра HPF *	**45 Гц**
Диапазон регулировки регулир. фильтра (HPF)	**28 - 250 Гц**
Сеть питания	**~220 В, 50/60 Гц**
Масса	**2.8 кг**
Габаритные размеры	**198 мм x 327 мм x 104 мм**

Примечание.

* Для базовой модели.

** В рабочем диапазоне частот.

СТРУКТУРНАЯ СХЕМА

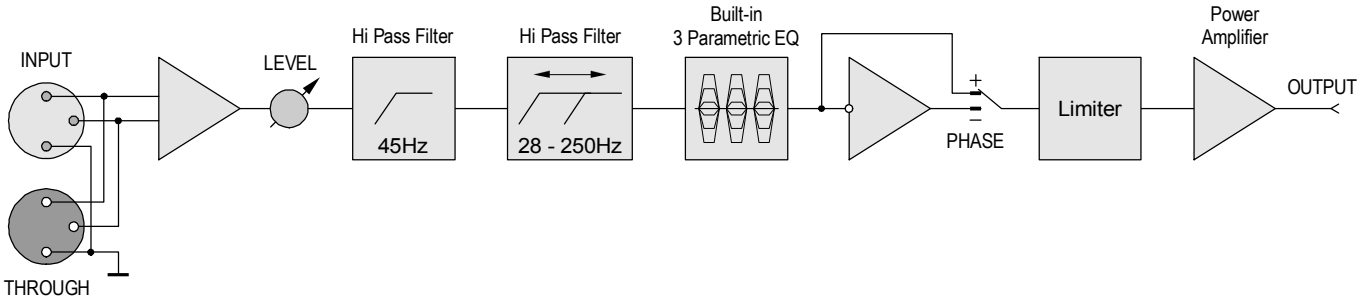

ГАБАРИТНЫЙ ЧЕРТЕЖ

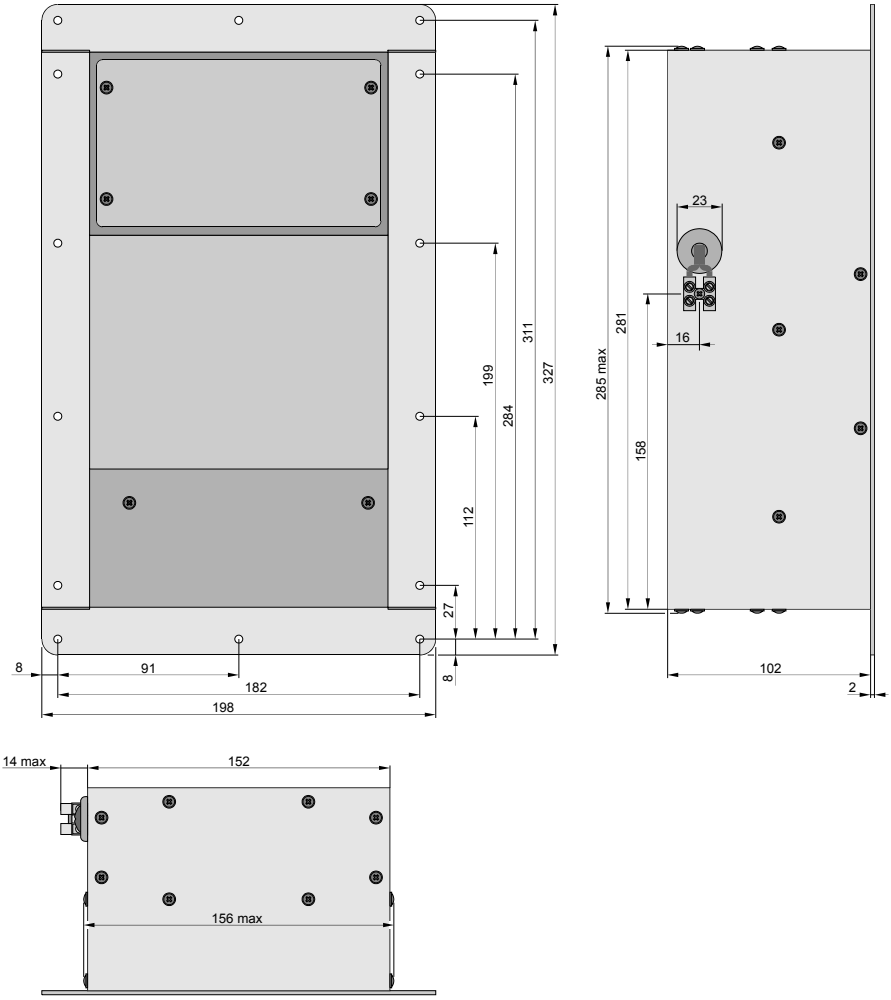

ТОВ «Парк Аудио II», Украина, г. Винница, тел. +38(0432) 655-366 e-mail: park@parkaudio.ua
+38 095 583-77-90 www.parkaudio.ua